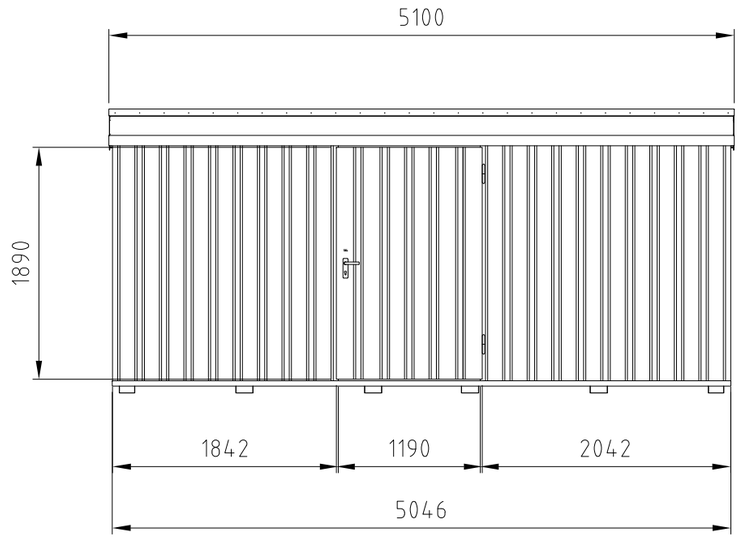


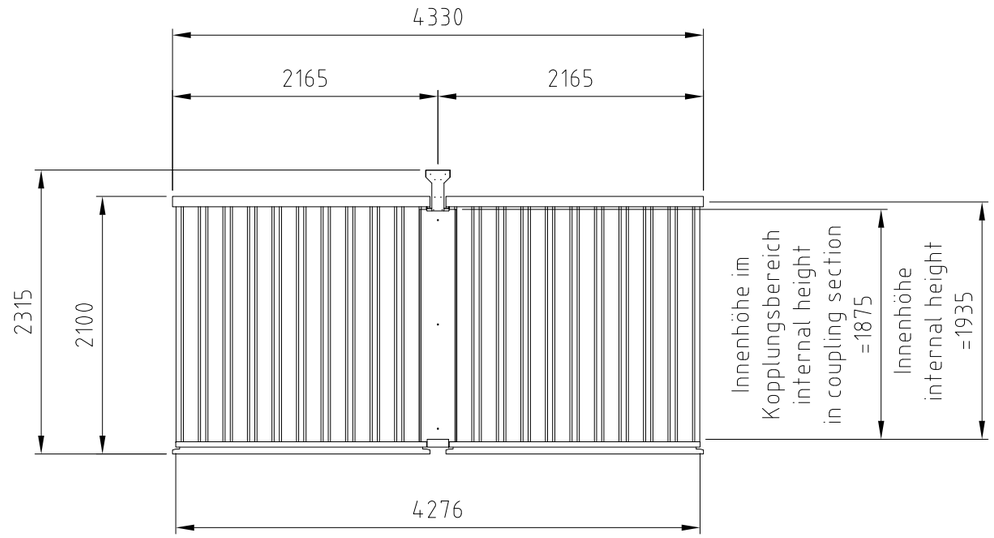


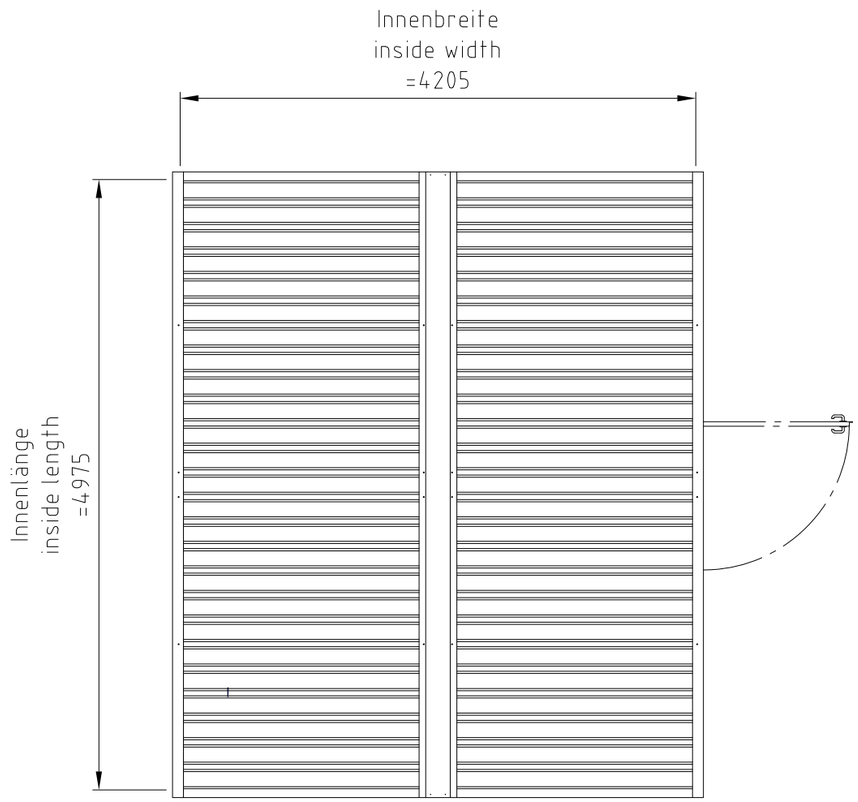


| | Name | Datum/Date |
|---|---|---|
| Bearbeiter | M.Re | 03.03.2022 |
| Prüfer | M.St | 15.07.2022 |

| REV. | Änderung | Name | Datum |
|---|---|---|---|
| | | | |

SCC2100+5x4-LE

Ansichten

views

Zeich.Nr./Drawing No: D0027343 Rev.: -

ArtikelNr./Article No: Rev.:

Status: Freigegeben

Maßstab/Scale: 1:50

BOXENKIT® CONTENEUR DÉMONTABLE

Toleranzen für Stahlzargen nach DIN 18111, weitere Maßangaben nach Allgemeintoleranzen DIN ISO 2768-m.
Tolerances for steel frames according to DIN 18111, further specifications according to general tolerances DIN ISO 2768-m.

Technische Änderungen vorbehalten
Subject to technical modifications